BEMETA®

# Držák sklenice
# Single glass holder with glass
# Glashalter mit Glas

**104110012**

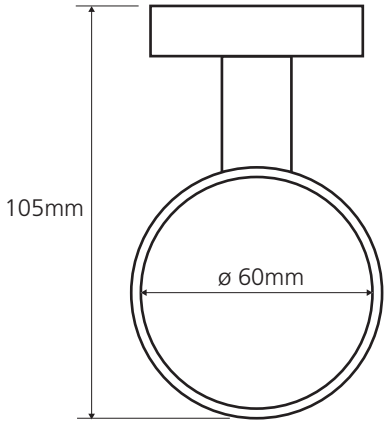


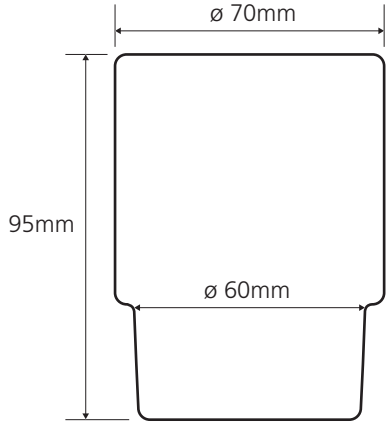


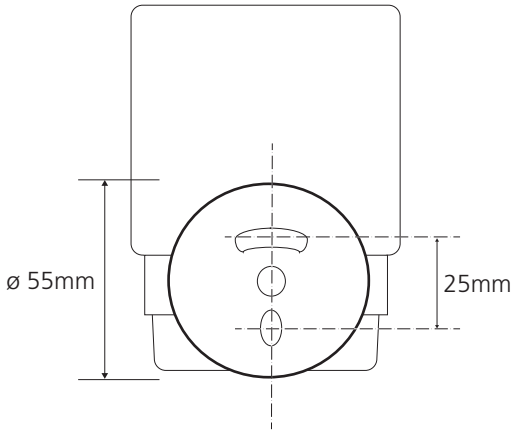


| | | |
|---|---|---|
| náhradní díly / parts / Teile: | 131567001m | - milk glass |
| | 131567001c | - clear glass |

## Parametry / Features / Eigenschaften

| | |
|---|---|
| šířka / width / Breite: | 70mm |
| výška / height / Höhe: | 95mm |
| hloubka / depth / Tiefe: | 105mm |
| materiál / material / Material: | mosaz, mléčné sklo / brass, milk glass / Messing, Milchglas |
| povrch. úprava / finish / Oberfläche: | chrom / chrome / Chrom |

OMEGA