BEMETA®

Opěrné madlo
Buttress grab bar
Haltegriff

301122144

Pravé
Right
Recht

ilustrační foto /
illustration /
Illustration:

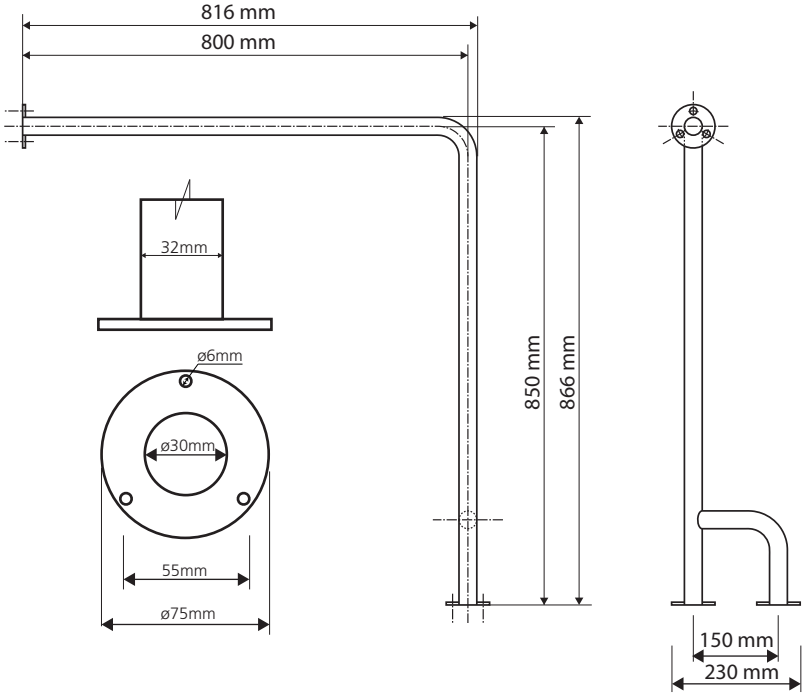

Parametry / Features / Eigenschaften

šířka / width / Breite:	230mm
výška / height / Höhe:	866mm
hloubka / depth / Tiefe:	816mm
materiál / material / Material:	Fe
povrch. úprava / finish / Oberfläche:	komaxit / comaxit / Komaxit
barva / color / Farbe:	bílá / white / weiß
záruka / warranty / Garantie:	2 roky / 2 years / 2 Jahre

HELP